Art. 1384214
Spannreck „Stuttgart“
Horizontal bar „Stuttgart“

Aufbau- und Gebrauchsanleitung

Assembly and user manual

Contact:
www.spieth-gymnastics.com
info@spieth-gymnastics.com

WARNUNG

Beim Benutzen dieses Turngerätes übernehmen Sie ein Verletzungsrisiko. Um dieses Risiko minimal zu halten und um den sicheren Betrieb des Geräts zu gewährleisten, müssen die folgenden Anweisungen beachtet warden:

1. Benutzen Sie das Turngerät nur unter Beobachtung ausgebildeten und qualifizierten Personals.
2. Für jedem Benutzen prüfen Sie dieses Gerät auf gute Stabilität, Standsicherheit und einen Einwandfreien technischen Zustand.
3. Prüfen Sie das Turngerät vor jedem Einsatz auf korrekte Installation sowie die Befestigungsmechanismen dieses Gerätes. Sollten Sie im Zweifel sein, benutzen Sie dieses Gerät nicht und lassen eine Prüfung durchführen.
4. Berücksichtigen Sie immer Ihre eigenen Grenzen und die Begrenzungen dieses Turngerätes.
5. In der unmittelbaren Nähe des Geräts dürfen sich keine hinderlichen Gegenstände oder Personen befinden.
6. Sorgen Sie für ausreichende Sicherheitsfläche im Umfeld des Gerätes.
7. Benutzen Sie das Gerät nicht, wenn Sie unter Einfluss von Alkohol, Medikamenten oder Drogen stehen.
8. Schwangere Frauen oder Personen mit gesundheitlichen Problemen sollen das Gerät nicht benutzen.

Wir empfehlen, keine Veränderungen an den gelieferten Geräten vorzunehmen. Sollten die Geräte durch nicht sachgemäße Manipulation verändert warden, lehnen wir jegliche Verantwortung in Schadenfällen ab. Dadurch tritt automatisch auch die Produkthaftung außer Kraft.

Allgemeiner Hinweis:
Turngeräte und Matten haben eine begrenzte Lebensdauer, und Materialien ermüden nach einer bestimmten Zeit. Bitte prüfen Sie mindestens alle 3 Monate sämtliche Teile, die einer verstärkten Abnützung unterliegen. Dies betrifft hauptsächlich Sicherungen von verstellbaren Teilen und Mechanismen, z.B. Barrenholme, Reckstangen, Ringe. Ersetzen Sie alle abgenutzten, fehlerhaften und fehlenden Teile. Im Zweifelsfall holen Sie sich einen Sachverständigen zu Rate.

Aus Sicherheitsgründen empfehlen wir eine jährliche Wartung der Turngeräte und Matten durch Spezialisten durchführen zu lassen. Wir möchten Sie darauf aufmerksam machen das einen Wartungsvertrag mit unserer Firma zu den Möglichkeiten gehört.

Diese Turngeräte müssen nur in Trockenen Räumen verwendet werden. Feugtichkeit hat einen negativen Effekt auf Turngeräte, insbesondere auf alle Arten von Polster, Schaumstoffe und holzteile und verkürzt die Lebendauer erheblich.

WARNING

In order to reduce the risk of injury and to assure secure functioning of the (gymnastic)apparatus, rules mentioned below are to be strictly followed:

1. Use this apparatus only under the supervision of a trained and qualified instructor.
2. Check this apparatus for proper stability before each training, use it only in perfect technical conditions.
3. Always check the apparatus for its correct installation, particularly for the fixation mechanism, before each use.
   If there are any doubts, do not use the apparatus and get a professional check.
4. Please consider your own limits and the restrictions of this gymnastic apparatus.
5. Obstructive items or persons in close proximity of the apparatus are not allowed.
6. Provide appropriate safety zones in the surroundings of the apparatus.
7. Never use the apparatus under the influence of alcohol, medication or drugs.
8. Pregnant women or persons with health issues should not use the apparatus.

Do not attempt to repair any damage to the apparatus yourself but contact your supplier for advice or technical assistance.
Any unauthorised repair, alternation, removal of parts or change of specifications of the apparatus are strictly prohibited for reasons of safety and will automatically and immediately and without any prior notice end any warranty or right of compensation in any form whatsoever.

General advice:
The life period of (gymnastic) apparatuses and mats is limited. Also materials wear off after a certain period of time. Please check all parts , which are subject to severe wear and tear, at least once every 3 months. This is mainly relevant for the security of adjustable parts and mechanisms, e.g. rails, bars, rings. Replace any worn off, defective and missing parts. If there are any doubts, ask for advice from one of our specialists.

For security reasons, we suggest to perform a maintenance check of all apparatuses and mats by a specialist, once a year. This check can be part of a yearly or six month safety check.
We would like to point out to you the possibility of a maintenance contract with our firm.

This apparatus must be used in dry conditions only. Humidity will have a negative effect on all types of upholstery used on (gymnastic) apparatuses and results in a shortened lifespan.

BENUTZER - USERS

Das sträuben und bergen von diesen Gerät darf nur realisiert werden bei zuständige, erwachsen Personen welche der Einhalt von die Kapitel Sicherheitsvorschriften aus diese Dokumentation kennen und befolgen.

The mounting and storing of this device may only be executed by competent adult persons, who have read and understood the safety regulations of this manual.

UNTERNEHMERISCHE GESELLSCHAFTSVERANTWORTUNG
CORPORATE SOCIAL RESPONSIBILITY

SPIETH Gymnastics beacht während den Entwicklung von Turngeräte und Sport- und Spielbedarf nicht nur der Benutzer sondern auch die Umwelt.
Dieses machen wir unter anterem durch die Verwendung Umweltfreundliche Materialien wie Holz mit ein FSC-Gütesiegel und Phthalat-freies PVC Tuch. Zugleich versuchen wir unsere Energienutzung zu mindern und haben wir Nutzfahrzeugen mit ein grünes Umweltzeichen.

SPIETH Gymnastics ist sich seiner sozialen Verantwortung bewusst und ist in eine Vielfalt an Aktivitäten eingebunden. Wir unterstützen zahlreiche soziale Projekte, sowohl Regional als auch international. SPIETH Gymnastics fördert nicht nur kleine und aufstrebende Turnverbände, sondern auch der Turnachwuchs liegt uns am Herz.

Wir wissen aber auch, dass sich nicht alles um den Turnsport dreht und helfen denen am Rande der Gesellschaft und unterstützen diejenigen, die unverschuldet in Not geraten. SPIETH Gymnastics tut dies nicht, wiel es modern ist, sondern wir es als unsere soziale Verantwortung betrachten.

Denn was könnte eine größere Belohnung sein als zu versuchen, dass jeder unabhängig einer Situation eine Chance bekommt?

SPIETH Gymnastics not only takes in consideration the users but also the environment during the development of an apparatus and sports – gaming equipment.
Amongst other things we use environmental friendly materials such as wood with an ecologically sustainable label and Phthalate-free PVC sheets. At the same time we are trying to reduce our energy consumption and drive environmental friendly company cars.

SPIETH Gymnastics is aware of its social responsibility and is involved in a variety of related activities. We support various social projects, both regional and international in character. Not only does SPIETH Gymnastics
Foster small and upcoming gymnastics federations, but it also cares about and promotes youth gymnastics.

But we know it’s not all about gymnastics, and are actively involved in helping those at the margins of society and assisting people who are suffering through no fault of their own. SPIETH Gymnastics does not do this because it is fashionable, but because we regard it as our social responsibility.

What could be more rewarding than ensuring everybody gets a chance, no matter what their situation is?

FSC
www.fsc.org
FSC™ C127646
The mark of responsible forestry

Art. 1384214
Spannreck „Stuttgart“
Horizontal bar „Stuttgart“

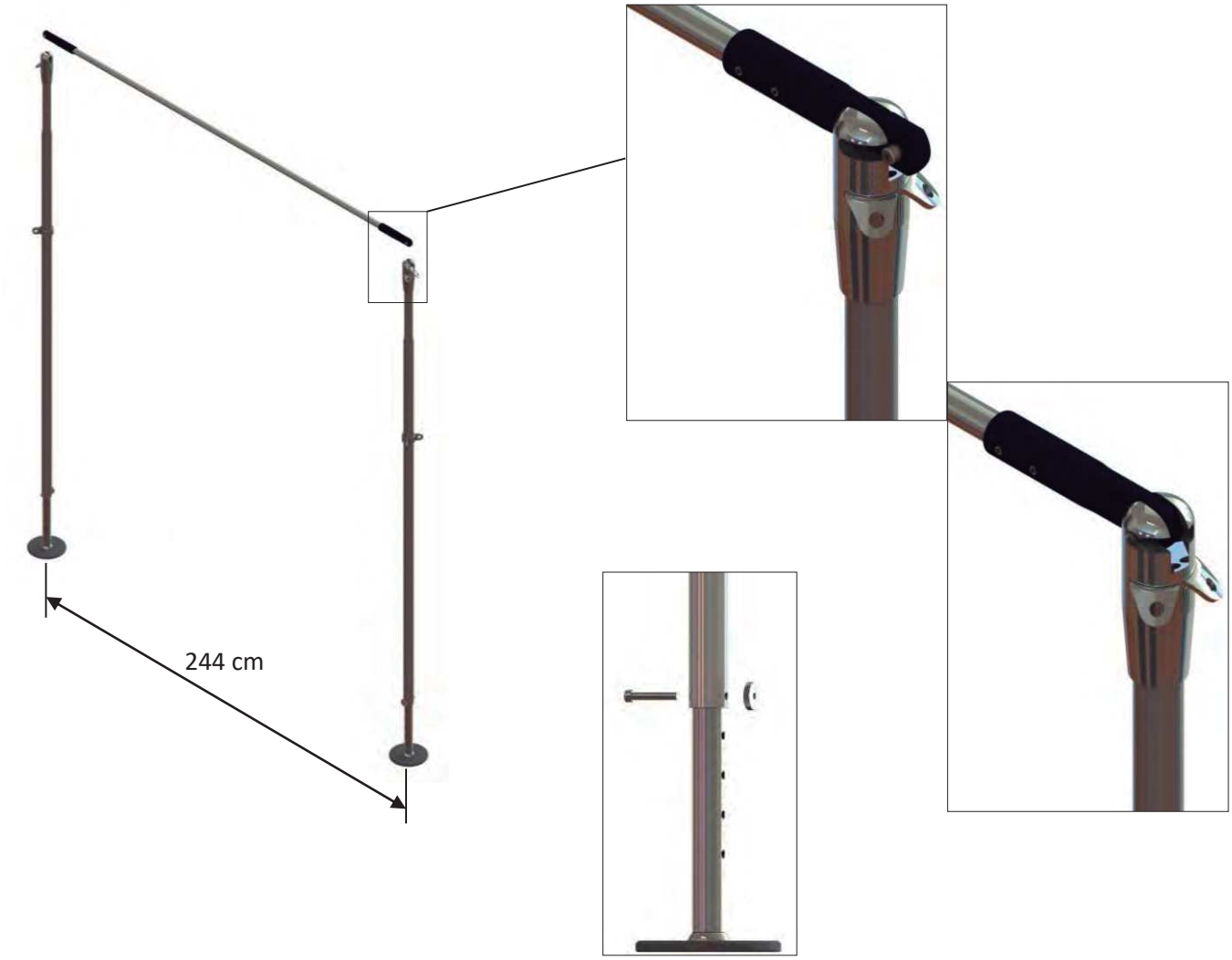

Platzen Sie die beiden Standrohre ± 244 cm aus einander und hangen Sie die Reckstange in die Spannköpfe. Mit leichten Zug nach Außen werden Sie das Reck in Standposition bringen.

Die Höhe kann man einstellen von 265 cm bis 310 cm mit 5 cm Schritten.
Wenn 3 Löcher am Verstellrohr sichtbar sind, steht das Spannreck in FIG-Normhöhe.

Place both uprights ± 244 cm from eachother and hang the horizontal bar in the slot of the clamping head. With light outward pull you will bring the horizontal bar in standing position.

The height can be altered from 265cm to 310cm with 5 cm increments.
When 3 holes from the adjusting tube are visible, the horizontal bar stands at FIG-norm height.

Hängen Sie die Spannseile in die Standrohre und Schließen Sie dann die Notglieder.
Fixieren Sie an den andere Seite die Notglieder an das Bodenanker.
Wenn die Kette zu länge ist sollen Sie ein paar Schäkel auslassen.

Connect the tensioning cables to the uprights and close the safety links.
On the other end, connect the safety link to the floor anchor and close tightly.
When the chain is too long you need to skip a few shackles.

Sie spannen die Seile durch der Spannschlösser zu drehen, so das eine ausreichende Spannung erreicht wird.
Mit den Keilspannschiebern kann die Spannung reguliert werden.
Zum Verändern der Grundspannung müssen die beiden Teile des Keilspannschiebers auseinander geschoben werden. Durch zusammenschieben wird der Keilspann-schieber wieder fixiert.

Turn the screw shackle with respect to the “L” on the shackle, to tension the cable.
The tension can be regulated with the help of the slide adjusters.
For changing the basic tension, the two parts of the slide adjuster have to be pushed apart. The slide adjuster will be fixated again by pushing both parts toward eachother.

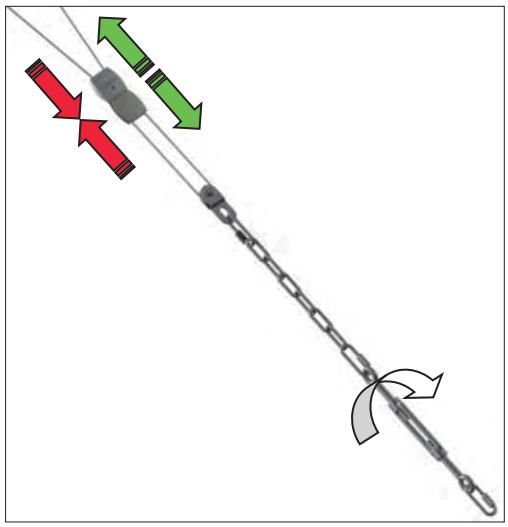

F.I.G. Wettkampfnormen

F.I.G. competition norms

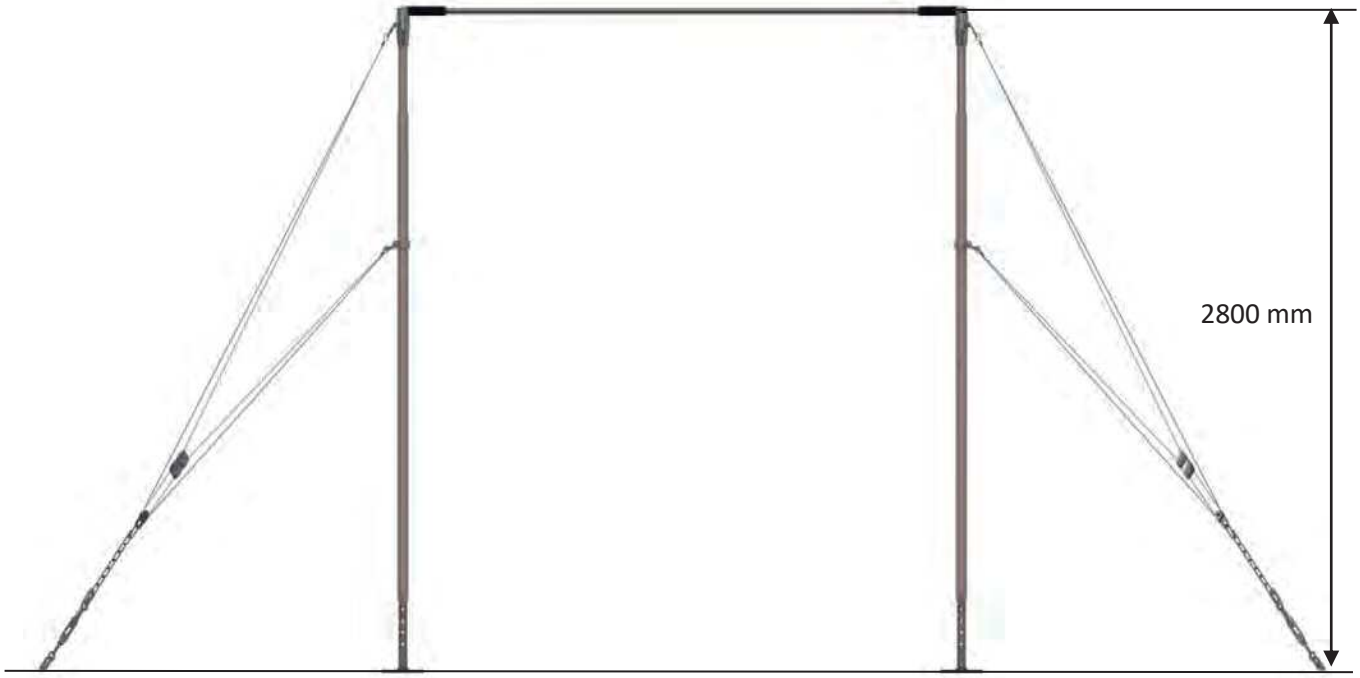

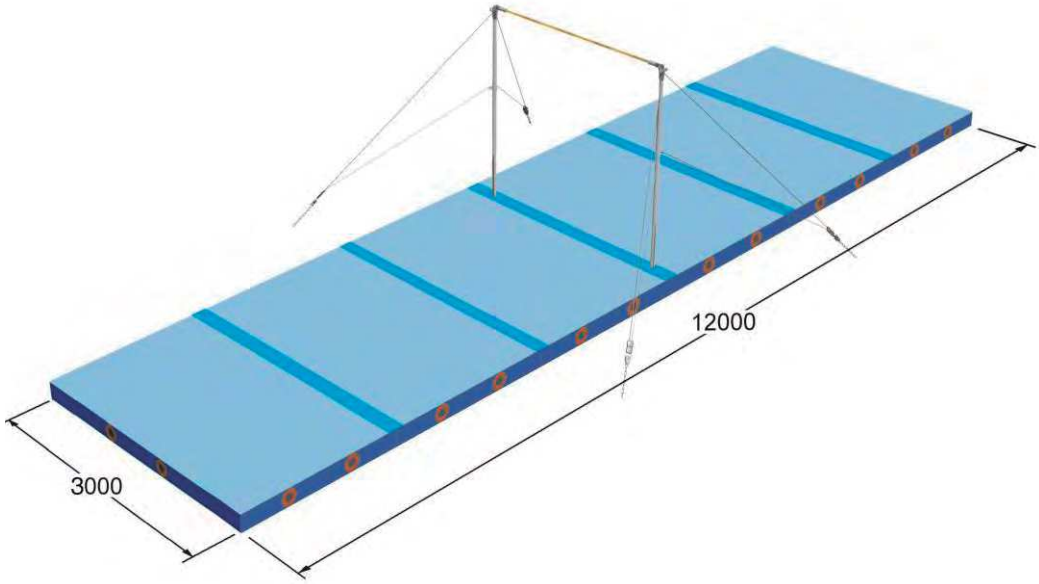

Platzbedarf mit Mattensatz nach FIG-Norm. Alle Maßen in Millimeters.

Space requirement with mat set according FIG-norms. All dimensions in millimeters.

Basiswartung Wettkampfgeräte

Maintenance instructions

- Überprüfen ob die Köpfen aus Edelstahl versehen sind mit einer Scheibe aus Nylon.
- Die Köpfen einfetten (Vaseline).
- Bei der Reinigung der Reckstange darf **bestimmt kein Sandpapier** benutzt werden. Untersuchungen haben herausgestellt dass die Kratzer verursacht durch Sandpapier, die Reckstange schwächen und die Reckstange hierdurch brechen könnte. **Nur Topfkrätzer aus Kupfer benutzen. Klettband (Haken) ist eine gute Alternative.**
- Überprüfen ob die Innensechskantschrauben die sich befinden an der Unterseite des Schalefußes und die Bolzen in den Stellständer gut festgedreht sind.
- Die Stahlseilen, Ketten und D-Verschlüsse auf Beschädigungen kontrollieren und Magnesium entfernen.
- Überprüfen ob die Keilspannschiebern und Rolle richtig funktionieren und eventuell einfetten mit Teflon Spray. Mit den Keilspannschiebern kann man die Spannung auf das Gerät ändern da fast jede Turnerin eine andere Spannung bevorzugt.

Die Teile aus Metall des Rahmens reinigen mit einem nicht aggressiven Reinigungsmittel.

- Check if the stainless steel rail holders are provided with a nylon disc.
- Grease the rail holders (by using Vaseline).
- It is **absolutely forbidden** to use sandpaper when cleaning the rail. Investigations have shown that scratches caused by sandpaper weaken the rail and can cause rupture. **Only use scouring pads. Velcro (hook) is a good alternative.**
- Check if the sockets screws at the bottom of the round pivoting floor plates and the bolts in the adjustable feet are well-tightened.
- Inspect the tension cables, chains and D-(chain)shackles for damages and remove magnesia.
- Check if the slide locks and the pulleys are functioning well and if necessary lubricate them with Teflon spray. With the slide locks, the tension on the apparatus can be changed. Almost every gymnast prefers another tension.

Clean the metal parts of the frame with a non-corrosive cleaning product.

Wartungsanweisungen

Maintenance instructions

Um das Risiko eines Reckstangebruchs zu reduzieren, empfehlen wir dringend, die Stangen alle 3 Jahre auszutauschen.

To reduce the possibility of bar breakage, we strongly recommend to replace the rails every 3 years.

Find your local reseller at

www.spieth-gymnastics.com